型号	P3E-G18A213SJ
料号	10710010A00200

品牌	二次校正
美的（高创）	否

电机规格	
额定功率(W)	1800
额定电压(V)	220
额定转矩(Nm)	11.5
最大转矩(Nm)	28.75
额定电流(Arms)	12.43
最大电流(Arms)	29.02
额定转速(rpm)	1500
最大转速(rpm)	3000
频率(Hz)	125
转动惯量($\times10^{-4}$kg.m^2)	24.78
线电阻(Ω)	0.464±5%
线电感 (mH)	3.895±20%
LQ	2.16±20%
LD	1.735±20%
线反电势(V/1000rpm)	63.35±8%
转矩常数 (Nm/Arms)	0.925
电气时间常数 (ms)	8.183
极对数	5
绝缘等级	Ins F
防护等级	IP 67
重量 (kg)	8.7
单体包装重量 (kg)	9.8
集合包装数量 (Pcs)	N/A
集合包装重量 (kg)	N/A
编码器规格	
类型	磁编
单圈分辨率	17bit
多圈计数容量	16bit

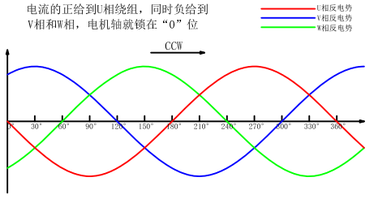

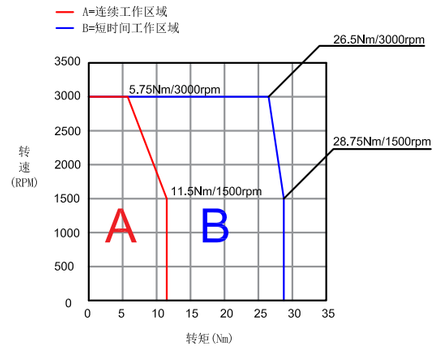

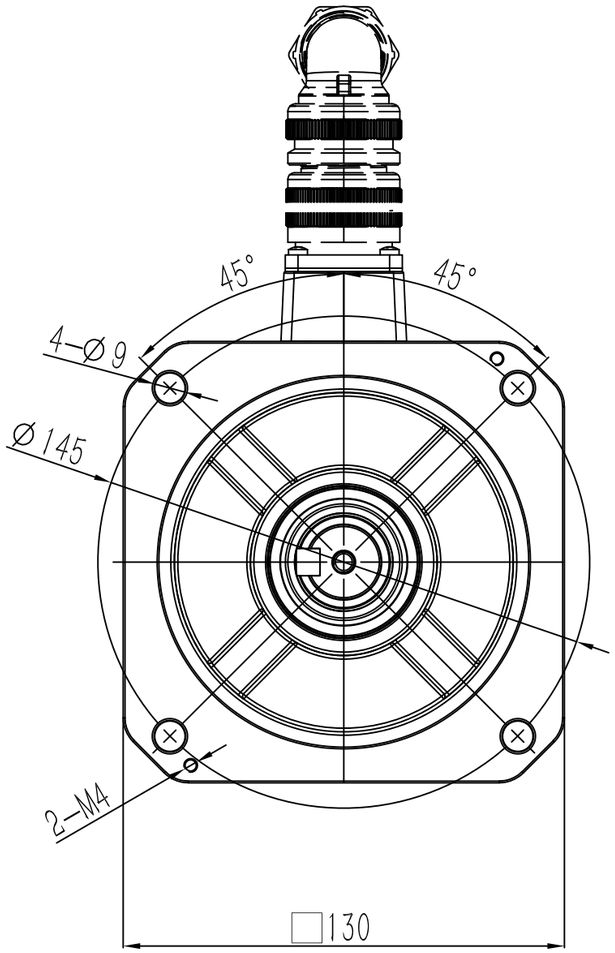

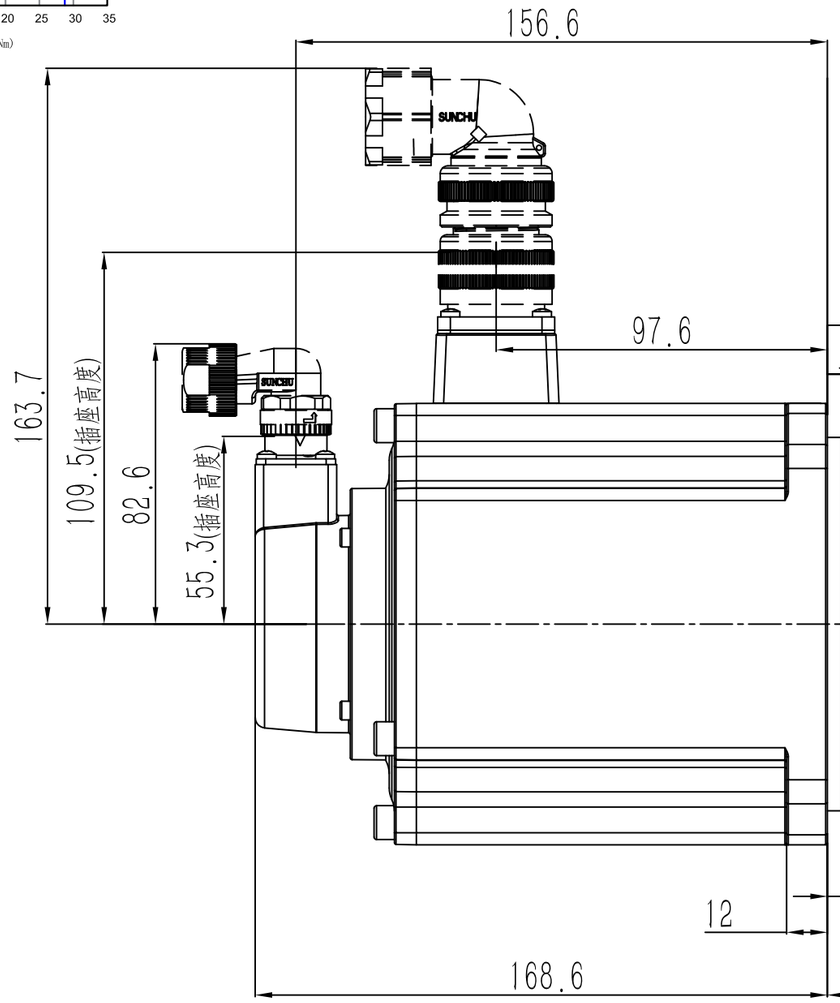

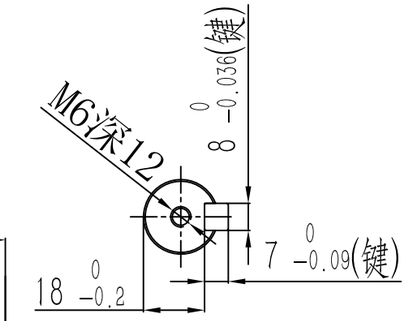

动力连接器定义	
A	U
B	V
C	W
D	PE

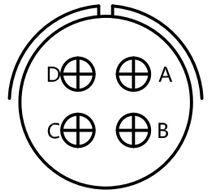

信号连接器定义	
1	DATA+
2	DATA-
6	BAT+
5	BAT-
4	+5V
9	0V
10	FG

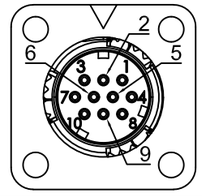

零件代号
借(通)用件登记
描图
描校
旧底图总号
底图总号
签字
日期

SERVOTRONIX always in motion™

阶段标记	重量	比例	材质
A			名称: 高创旋转伺服电机
第一角法			料号
共1张 第1张	版本 A0		规格